Przekrój A-A

1:50

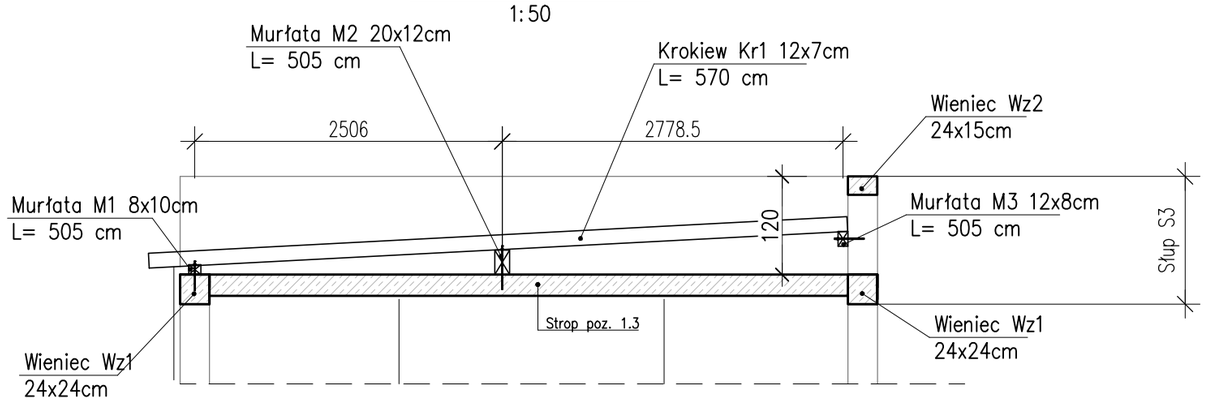

UWAGI:
- WYMIARY W [CM]
- WSZYSTKIE WYMIARY SPRAWDZIĆ NA BUDOWIE
- OTWORY TECHNOLOGICZNE WG. PROJEKTÓW BRANŻOWYCH
- POZIOMY ORAZ WYMIARY WG ARCHITEKTURY

– drewno sosnowe/świerkowe klasy C24 (PN–B–03150:2000)
– więźbę dachową zaimpregnować preparatami ogniochronnymi i grzybobójczymi
– Murłaty kotwić do wieńca za pomocą kotew ocynkowanych 16mm w rozstawie max.1,2m
– Murłaty M3 kotwić do rdzeni S3 za pomocą kotew ocynkowanych 16mm
– Maksymalne podcięcia krokwi –3cm
– Elementy drewniane izolować na styku z murem warstwą papy

– do wymiarów elemetów drewnianych na rysunku (oraz z wykazu) należy dodać 50cm na wykonanie zaciosów nie ujęte w przedmiarach
–wymiany nie ujęte w zestawieniu i przedmiarach

** RYSUNKI ROZPATRYWAĆ WRAZ Z OPISEM TECHNICZNYM

RZUT DACHU

1:75

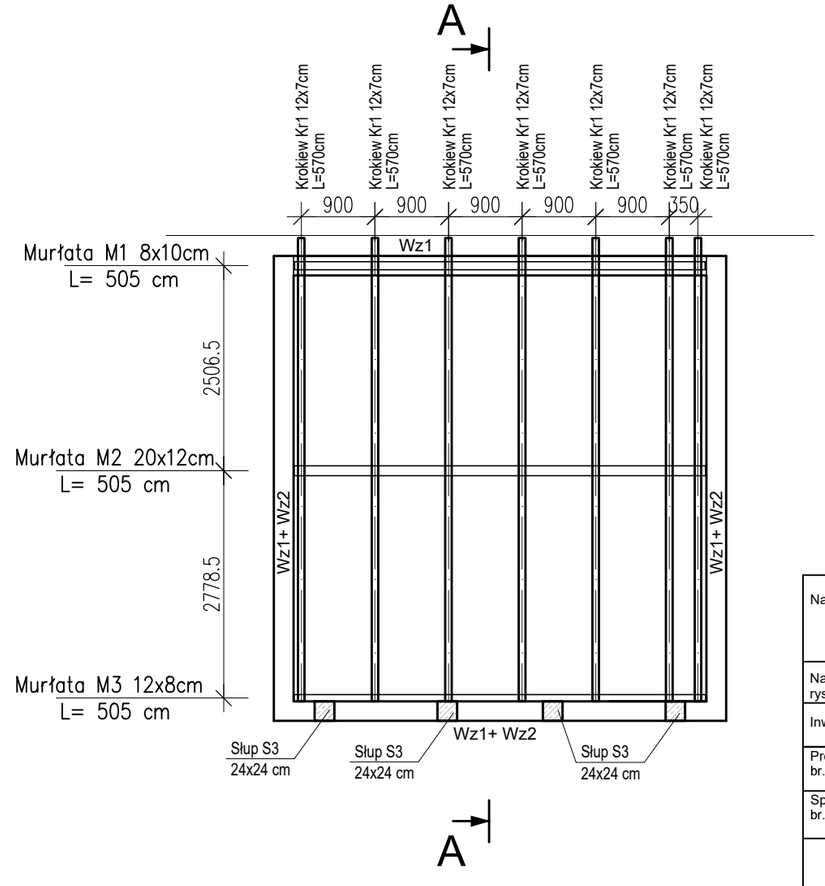

STROP POZ. 1.3 GR. 17cm

+9.20
+9.03

– kierunek zbrojenia

zbrojenie ø12 co 20cm

WIENIEC Wz1 bXh=24x24cm
+9.20
+8.96
zbrojenie zewnętrzne 2ø12
zbrojenie wnętrzne 2ø12
strzemiona ø6 co 25cm

WIENIEC Wz2 bXh=24x15cm
+10.00
+9.85
zbrojenie zewnętrzne 2ø12
zbrojenie wnętrzne 2ø12
strzemiona ø6 co 20cm

Słup S3 bXh=24x24cm
zbrojenie 4ø12
strzemiona ø6 co 15cm

Slup S3 pomiędzy 9,20m a 10,00m

Beton C20/25 (B25)
Stal konstrukcyjna –# A–IIIN(RB500)
Stal montażowa – ø A–1 (St3SX–b)

Nazwa tematu	Rozbudowa, nadbudowa i przebudowa budynku biurowego, dot. strefy wejściowej z windą oraz klatką schodową wraz z instalacjami wewnętrznymi tj. (przebudowa instalacji: centralnego ogrzewania, elektrycznej) wraz z rozbiórką schodów zewnętrznych, przebudową utwardzenia terenu.	
Nazwa rysunku	SCHEMAT KONSTRUKCYJNY DACHU	
Inwestor	Tarnobrzeska Agencja Rozwoju Regionalnego Ul. M. Dąbrowskiej 15, 39-400 Tarnobrzeg	
Projektował br. Konstrukcyjna	mgr inż. Wojciech Januszczak upr. proj.PDK/0263/PWOK/15	
Sprawdzał br. Konstrukcyjna	mgr inż. Maciej Szwagierczak upr. proj.SWK/0032/POOK/06	
	Faza: **Projekt techniczny**	
	Data: 12.2025	Skala: 1:75
		Nr rys.: K03